商州区建设工程规划公示牌

陕西延长石油集团氟硅化工有限公司

无水氟化氢提质增效项目

总平面图

效果图

经济技术指标：

规划用地总面积：12826.0㎡（19.2亩）

总建筑面积：8191.05㎡

其中氢氟酸生产装置：2148.99㎡

氢氟酸成品调制罐：560.0㎡

氢氟酸成品调制罐：560.0㎡

氢氟酸成品仓库：1034.0㎡

其他配套：166.66㎡

卫生间：4.5㎡

仓库：1934.6㎡

厂房：2342.3㎡

建筑占地面积：3988.43㎡

容积率：0.64

建筑密度：31.1%

绿地率：8 %

建、构筑物一览表

名　称	占地面积（单位：m^2）	层数	建筑高度（单位：m）	建筑面积（单位：m^2）	记容积率建筑物／构筑物面积（单位：m^2）	耐火等级	结构形式	备　注
氢氟酸生产装置	1047.96	三	22.80	2148.99	2148.99	二	钢筋混凝土框架	新　建
氢氟酸成品调配罐区	280.00	一	11.00	280.00	560.00	二	门式刚架	新　建
氢氟酸成品仓库	517.00	一	9.00	517.00	1034.00	二	门式刚架	新　建
柴油发电机房	141.55	一	5.40	141.55	141.55	二	钢筋混凝土框架	新　建
空压站	25.11	一	4.60	25.11	25.11	二	砌体结构	新　建
卫生间	4.50	一		4.50	4.50		成品集装箱	新　建
仓库	967.3	一	8.90	1934.6	1934.6			新　建
厂房	1171.15	一	8.90	2342.3	2342.3			新　建

商洛市自然资源局商州分局监制　　监督电话：0914-2864508

商洛市商州区城市管理局监制　　监督电话：0914-2388982

严禁复制

商州区建设工程规划公示牌

陕西延长石油集团氟硅化工有限公司

无水氟化氢提质增效项目

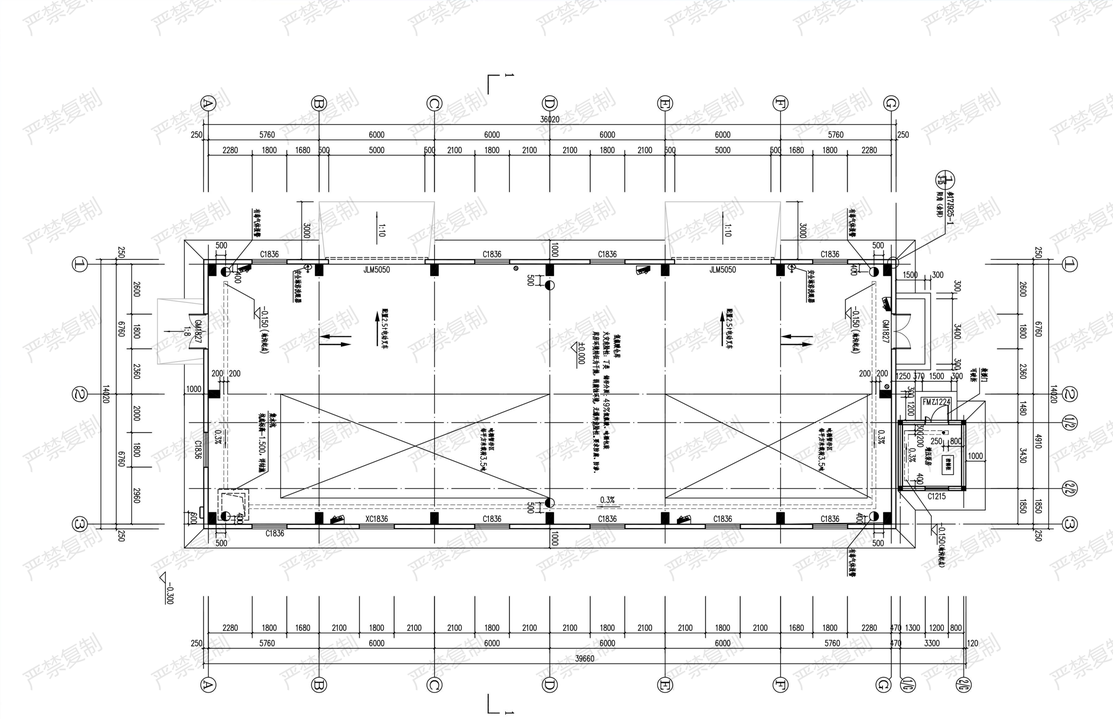

氢氟酸成品仓库平面图

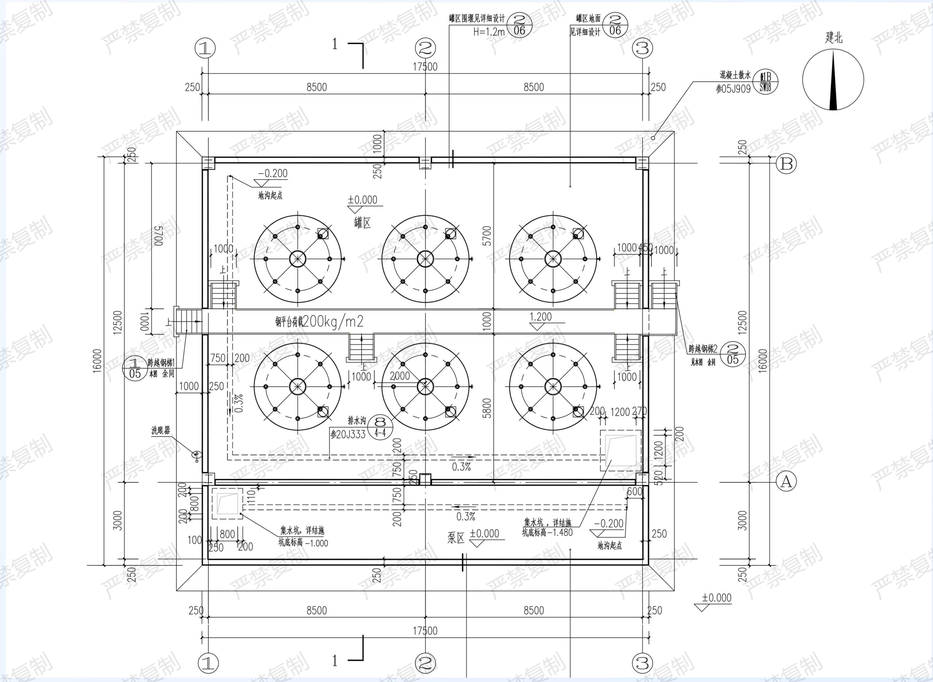

氢氟酸调配罐平面图

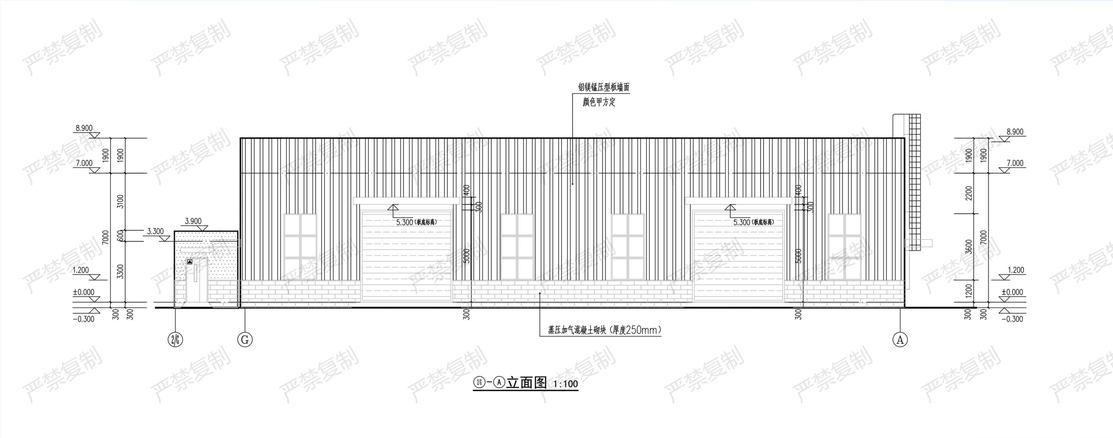

氢氟酸成品仓库立面图

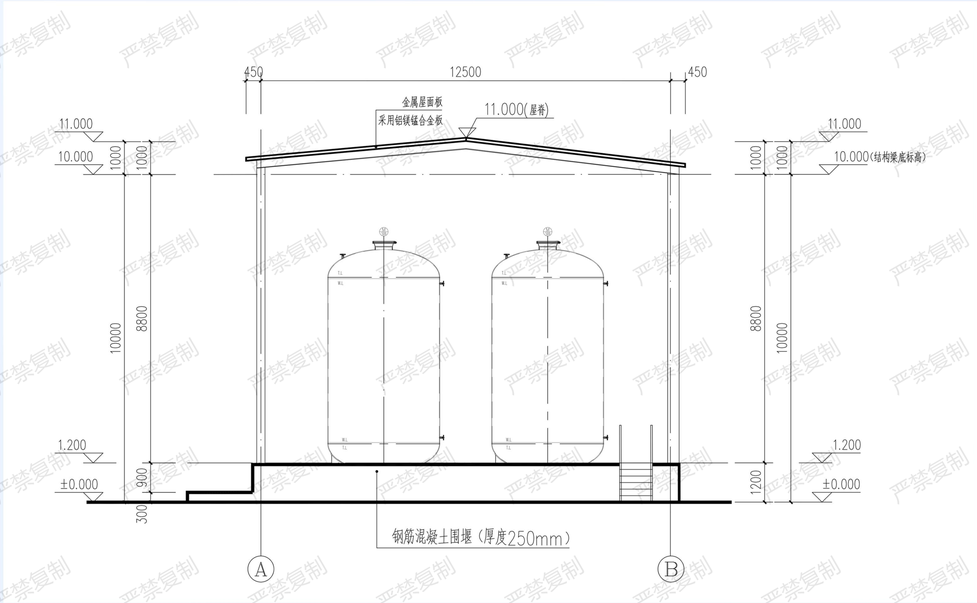

氢氟酸调配罐立面图

商洛市自然资源局商州分局监制

商洛市商州区城市管理局监制

监督电话：0914-2864508

监督电话：0914-2388982

严禁复制

商州区建设工程规划公示牌

陕西延长石油集团氟硅化工有限公司

无水氟化氢提质增效项目

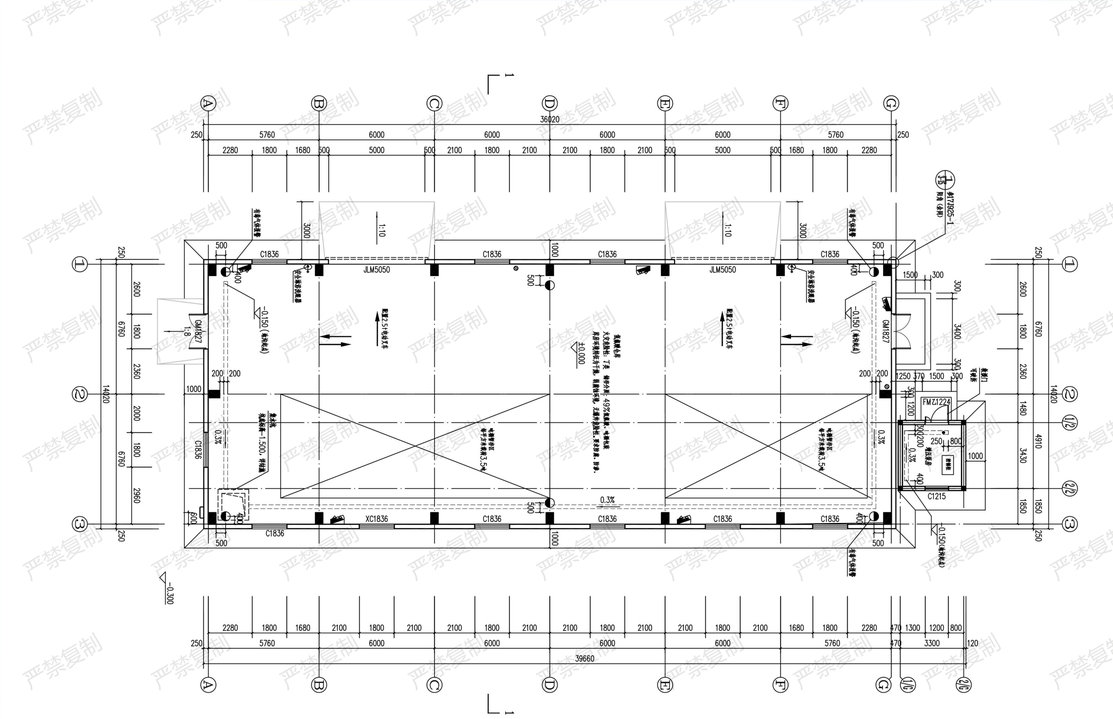

氢氟酸成品仓库平面图

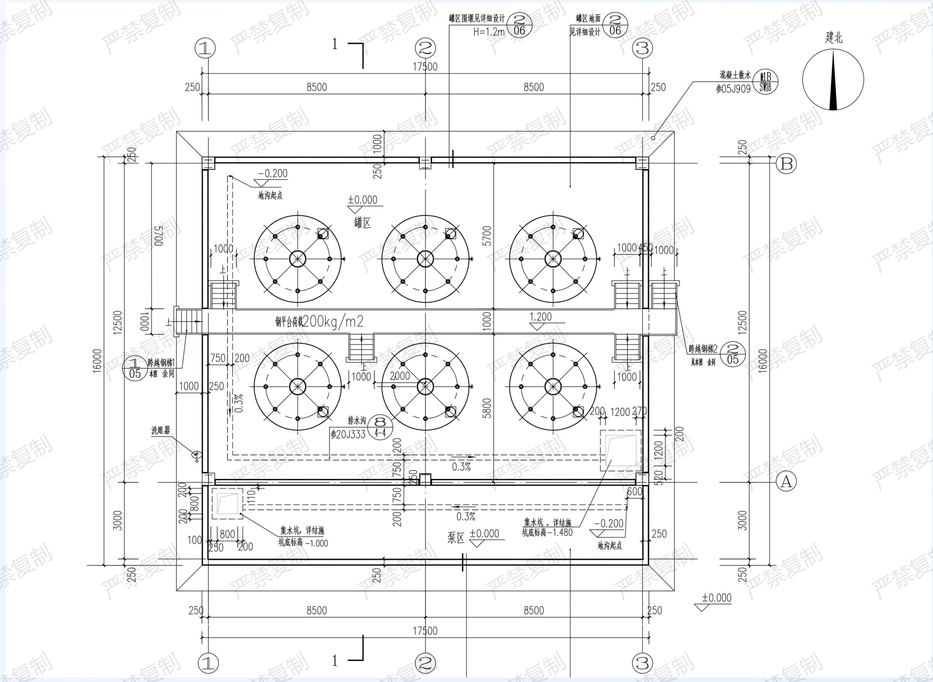

氢氟酸调配罐平面图

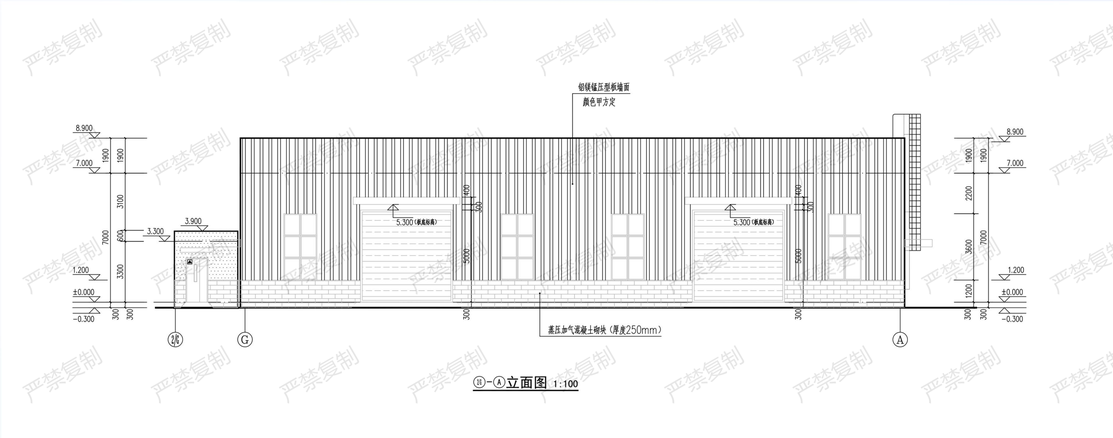

氢氟酸成品仓库立面图

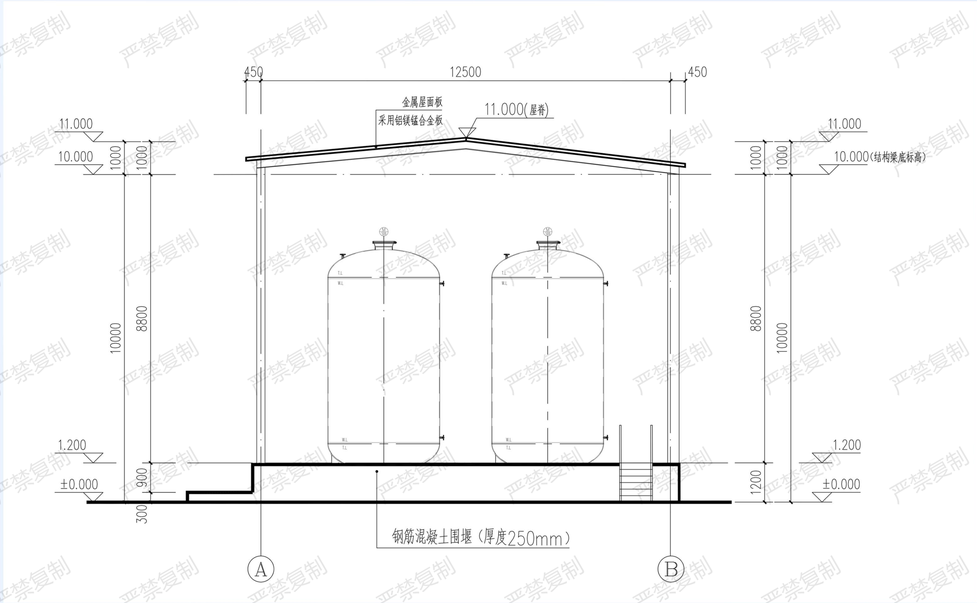

氢氟酸调配罐立面图

商洛市自然资源局商州分局监制

商洛市商州区城市管理局监制

监督电话：0914-2864508

监督电话：0914-2388982

严禁复制